株式会社早野組組織図
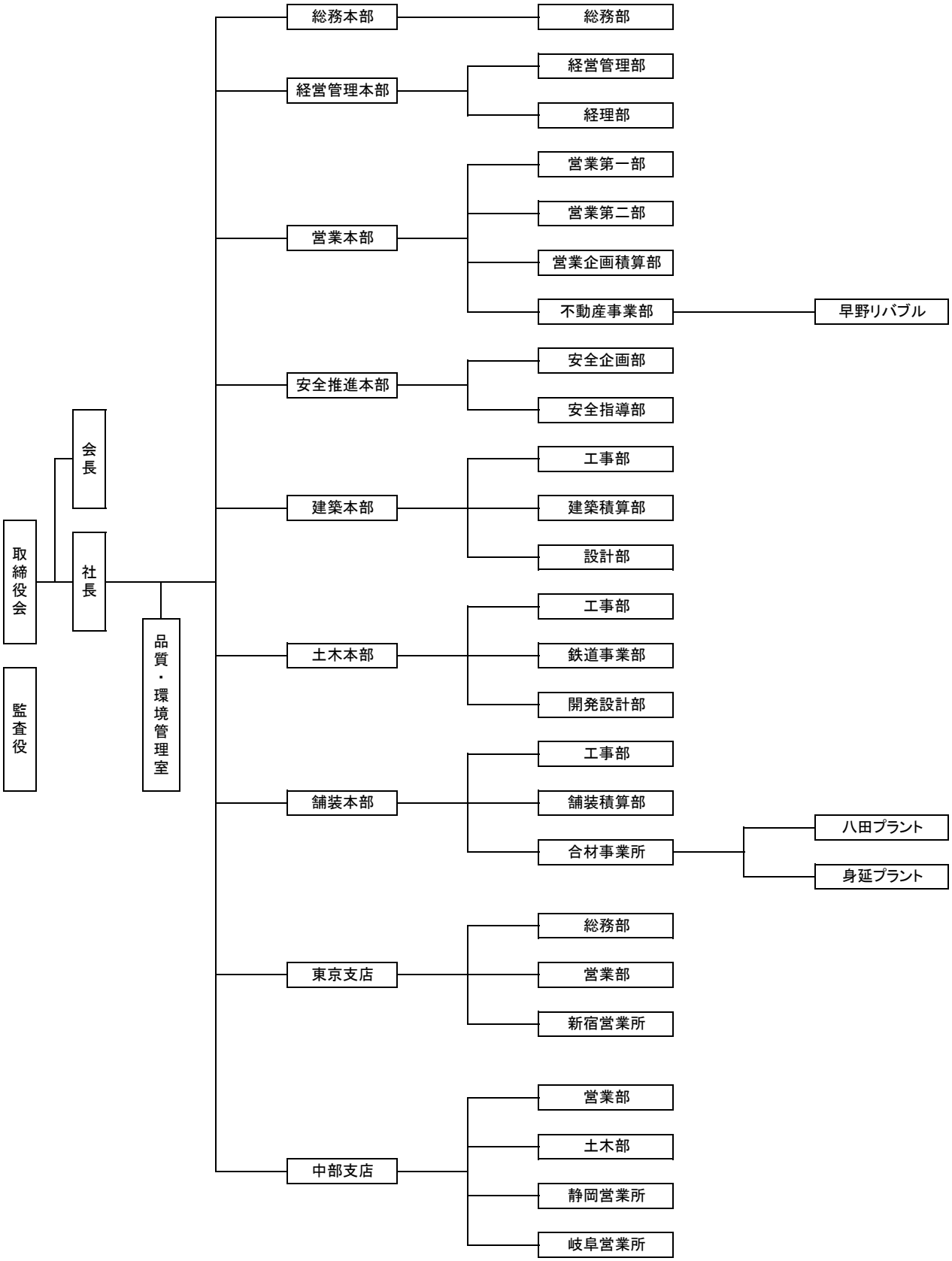
2020/6/1 現在